GAZCO

Fire Your Imagination

16" Logic électriques

Fusion & Futura Modèles

Instructions d'installation et d'utilisation

Pour utilisation en FR/BE (France et Belgique)

IMPORTANT

L'EXTÉRIEUR, LA FACE AVANT ET LA VITRE DE CE POÊLE, DEVIENNENT TRÈS CHAUD PENDANT SON UTILISATION ET TOUT CONTACT PEUT ÊTRE LA CAUSE DE BLESSURES GRAVES ET DE BRÛLURES. IL EST DONC FORTEMENT RECOMMANDÉ D'UTILISER UNE GARDE CONFORME À LA NORME BS 8423:2002 EN PRÉSENCE DE JEUNES ENFANTS, DE PERSONNES ÂGÉES OU HANDICAPÉES.

Pour utilisation uniquement avec une alimentation électrique de 230v, 50Hz.

Veuillez lire ces instructions avec attention avant de procéder à l'installation, et les conserver en lieu sûr car vous en aurez besoin en cas de maintenance et de service.

CET APPAREIL DOIT ÊTRE RELIÉ À LA TERRE

PR1768FR No° 1 (Juin 2013)

Matières

Couvrant les modèles suivants:

Modèle	Modèles N°
Futura Front	201-667
Fusion Front - Graphite	201-549
Fusion Front - Iridium	201-623

Instructions D'utilisation 3

1. Informations importantes et hygiène et sécurité 3
2. Mode D'emploi 3
3. Maintenance.....5

Instructions D'installation 6

Spécifications Techniques 6
Dimensions De L'appareil 6

Installation.....7

1. Généralités.....7
2. Installation De L'appareil.....7
3. Préparation des fixations murales.....7
4. Attacher l'appareil à l'avant 8

Instructions D'entretien.....9

1. Recherche Des Pannes 9
2. Raccordement d'un câble électrique â un connecteur mâle 9
3. Instructions D'entretien.....10
4. Lit de combustible 10
5. Remplacement de la carte à del de l'effet flamm.....10
6. Remplacement de la carte à del de l'effet combustible 11
7. Remplacement du circuit imprimé..... 11
8. Enlèvement du grillage.....12
9. Remplacement du ventilateur à effets 12
10. Liste des principales pièces de rechange.....13

Pour bénéficier de votre extension de garantie, votre appareil Gazco doit avoir été acheté auprès de notre réseau de détaillants experts et enregistré dans le mois suivant son achat ou son installation. Veuillez noter que toutes les garanties entrent en vigueur à compter de la date d'achat. Tout produit Gazco acheté auprès d'un prestataire n'appartenant pas à notre vaste réseau de détaillants experts ou n'ayant pas été enregistré dans les délais impartis bénéficiera d'une garantie standard de 12 mois.

Les conditions générales intégrales sont présentées dans la déclaration de garantie sur le site web de Gazco, www.gazco.com. En cas d'informations divergentes, les conditions stipulées sur le site web prévaudront.

Remarque importante : En cas de problème avec votre produit, toute réclamation doit d'abord être effectuée auprès du détaillant expert chez lequel l'appareil a été acheté. Celui-ci vous offrira une assistance immédiate ou contactera Gazco pour votre compte.

Conformément à la directive européenne 2002/96/EC, les déchets électriques et les équipements électroniques ne doivent pas être jetés avec les ordures ménagères.

À la fin de son cycle de vie, veuillez transporter ce produit dans un centre de recyclage approprié ou un point de collecte. Vous pouvez localiser votre centre de recyclage le plus près sur le site Internet www.recycle-more.co.uk pour les clients britanniques ou le site www.weeeireland.ie pour les clients de la République d'Irlande ou en contactant votre autorité locale.

Instructions d'utilisation

1. Informations Importantes et Hygiène et Sécurité

1.1 **Enlever tous les emballages et lire avec attention tous les avertissements.**

1.2 **Les emballages doivent être jetés dans un centre de recyclage approprié.**

1.3 Retirer l'emballage protecteur et le cadre externe et choisir les instructions correspondant à votre modèle dans la Section 3.

1.4 Ne pas installer cet appareil directement sous une prise de courant fixe.

1.5 Certaines parties externes de l'appareil sont considérées, par le fabricant, comme étant des surfaces de travail qui deviennent chaudes lorsque le chauffage est en marche. Vous devez utiliser une garde adéquate pour protéger les enfants, les personnes âgées et les infirmes.

1.6 Ne pas utiliser cet appareil à proximité immédiate d'une baignoire, d'une douche, d'une piscine ou de tout autre lieu où l'appareil risque d'être en contact avec l'eau.

1.7 **ATTENTION: NE PAS RECOUVRIR!**

ATTENTION: Ne pas recouvrir l'appareil ou boucher l'arrivée / la sortie d'air car cela risque de provoquer la surchauffe de l'appareil. Veuillez noter le symbole d'avertissement sur l'appareil (voir ci-dessus)

1.8 **Uniquement pour utilisation à l'intérieur.** Cet appareil n'est pas adapté à une utilisation à l'extérieur de la maison.

1.9 Éloigner le câble d'alimentation électrique des surfaces chaudes et des zones à haute température. Ne pas faire passer le câble d'alimentation électrique devant l'appareil.

1.10 Cet appareil doit reposer sur une surface plate et ferme, et non pas sur une moquette ou un tapis. Veiller à ce que l'ameublement, les rideaux, etc. ne soient pas à moins d'un mètre de l'appareil et l'appareil doit reposer sur une surface pouvant supporter des températures de 90° C pendant des périodes prolongées. Ne jamais poser un tapis à moins de 300 mm de la face du poêle.

1.11 Une fois l'appareil installé, l'emplacement de la prise doit être accessible.

1.12 Lorsque le câble d'alimentation électrique doit passer à travers une cheminée, un entourage en pierre, etc., le munir d'une bague en caoutchouc aux points de frottement possible.

1.13 En cas d'installation dans une cheminée ouverte, boucher le conduit de fumée de manière à réduire le risque de refoulement susceptible de provoquer le déclenchement du dispositif d'arrêt d'urgence.

1.14 Si le câble d'alimentation électrique est endommagé, ne pas utiliser l'appareil jusqu'à ce qu'il ait été remplacé. Pour des questions de sécurité, le remplacement doit être effectué par la société Gazco, un agent de service Gazco ou bien par un électricien compétent.

1.15 Ne pas utiliser cet appareil en conjonction avec une minuterie, un programmateur ou une commande thermique ou tout autre dispositif capable d'éteindre ou de remettre l'appareil en marche automatiquement.

1.16 Ne pas utiliser l'appareil s'il est endommagé.

1.17 Les réparations des appareils électriques ne doivent être effectuées que par un électricien. Si l'appareil ne fonctionne pas ou en cas de dommages, veuillez contacter le revendeur qui vous a livré l'appareil.

1.18 **Ne jamais laisser l'appareil sans surveillance lorsqu'il est en marche.** Toujours éteindre l'appareil et débrancher la prise électrique quand il n'est pas utilisé.

1.19 **L'usage de cet appareil est déconseillé aux personnes de moins de 12 ans, aux personnes aux capacités intellectuelles, sensorielles ou physiques limitées ou aux personnes qui manquent d'expérience et de connaissance pour manipuler cet appareil en toute sécurité.**
L'appareil peut être manipulé par des personnes de plus de 12 ans à condition qu'elles aient bien assimilé les consignes de sécurité de l'appareil et qu'elles ont compris les risques encourus. Les personnes âgées de plus de 12 ans peuvent aussi manipuler l'appareil sous la surveillance d'un adulte responsable.

1.20 Les pièces de cet appareil deviennent chaudes quand il est en marché et il ne faut en aucun cas laisser des personnes de moins de 12 ans sans surveillance avec le produit en marche à moins qu'un coupe-feu ne soit utilisé pour les empêcher d'entrer en contact direct avec l'appareil.

2. Mode d'emploi

ATTENTION! Ne pas allumer l'appareil s'il est endommagé ou en cas de dysfonctionnement. Si vous pensez que l'appareil est endommagé ou en cas de dysfonctionnement, veuillez contacter un technicien de service qualifié pour inspecter l'appareil, et remplacer toutes pièces du circuit électrique si nécessaire avant de le remettre en marche.

GÉNÉRALITÉS

2.1 L'appareil peut être commandé soit par la télécommande à infrarouge, soit par les commandes manuelles sous l'abri.

PRÉPARATION AVANT UTILISATION

Piles:

2.2 Veiller à ce que les piles électriques de la télécommande soient neuves et insérées correctement.

2.3 Lors du remplacement des piles, veiller à disposer des vieilles piles conformément à la bonne pratique.

Lors de l'utilisation de la télécommande:

2.4 La pointer en direction du capteur à infrarouge situé derrière l'écran à effet flamme au dos de l'intérieur de l'appareil.

Instructions d'utilisation

EMPLACEMENT DE L'INTERRUPTEUR MARCHE/ARRÊT

2.5 L'interrupteur principal est situé sur le panneau de commande sous l'abri en bas à droite de l'appareil, voir Schéma 1.

2.6 Allumer l'interrupteur (—) avant d'utiliser la commande à distance ou les commandes manuelles.

2.7 Un bip sonore confirmera cette action.

Fonctionnement De La Commande À Distance Et Des Commandes Manuelles

2.8 Les fonctions suivantes peuvent être contrôlées à l'aide des commandes manuelles ou de la commande à distance :

— Réglages de la chaleur 1 et 2
— Luminosité du combustible et des effets flamme

2.9 La fonction stand-by et le thermostat ne peuvent être utilisés qu'à l'aide des commandes manuelles.

2.10 Les effets peuvent être éteints à l'aide de la commande à distance, remettant l'appareil en stand-by.

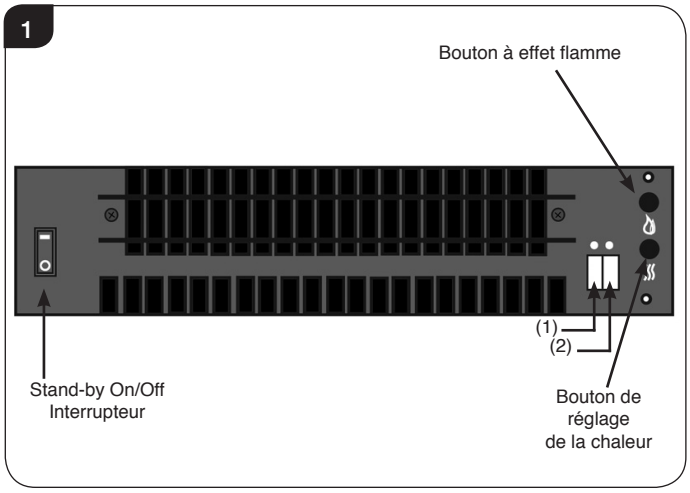

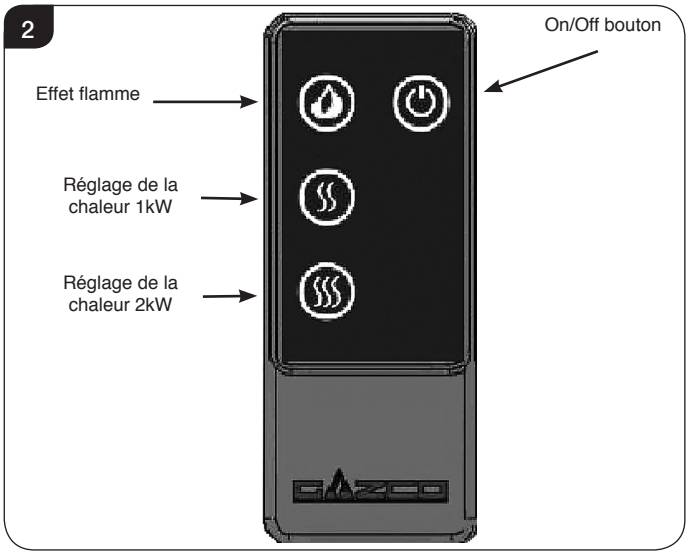

Stand-by ON/OFF:

2.11 L'appareil est en mode stand-by lorsqu'il est allumé en utilisant les commandes manuelles. L'appareil doit être allumé (—) avant de pouvoir utiliser les commandes manuelles ou la commande à distance (voir 2.6).

Allumage de l'appareil

Effets flamme:

2.12 Le bouton d'effet flamme de la commande manuelle et de la commande à distance possède 4 réglages :

—Appuyer une fois pour obtenir une luminosité maximale des effets de combustion et de flamme (Réglage 1).
—Appuyez deux fois pour le réglage 2 de luminosité.
—Appuyez trois fois pour le réglage 3 de luminosité.
—Appuyez quatre fois pour le réglage 4 de luminosité.

Allumage du chauffage:

2.13 **Lors de l'allumage du chauffage vous devez toujours appuyer sur le bouton de 1 kW. Ne pas mettre en marche l'appareil à l'aide du bouton de 2 kW.**

2.14 **Il n'est PAS conseillé de faire fonctionner le chauffage sans allumer les effets flamme.**

2.15 Appuyer sur le bouton de 1 kW pour enclencher le ventilateur de chauffage. Un voyant rouge s'affichera sur l'indicateur (1) sous l'abri. L'appareil soufflera de l'air froid pendant environ 8 secondes avant l'enclenchement du chauffage. Sur ce réglage le chauffage fonctionnera à la moitié de sa température maximale.

2.16 Appuyer une fois sur le bouton de 2 kW pour faire fonctionner le ventilateur du chauffage à sa température maximale. Deux voyants rouges s'afficheront sur les indicateurs (1) + (2) sous l'abri. Après environ 8 secondes le chauffage fonctionnera à sa température maximale.

2.17 **Appuyer de nouveau sur le bouton de 2 kW pour éteindre le chauffage. De l'air froid sera soufflé pendant environ 8 secondes pour refroidir l'appareil.**

2.18 Appuyer sur le bouton de 1 kW pour revenir sur le réglage de faible chaleur.

2.19 Appuyer sur le bouton marche/arrêt pour arrêter tous les réglages et retourner en mode stand-by. De l'air froid sera soufflé pendant environ 8 secondes pour refroidir l'appareil.

2.20 **L'appareil doit être éteint à l'aide de l'interrupteur marche/arrêt lorsqu'il n'est pas utilisé.**

Commandes Thermostatiques

2.21 L'appareil est équipé d'un thermostat. Il est situé à la base de l'appareil et peut être accessible en retirant le couvercle inférieur sur le plan décoratif, voir Figure 3.

3

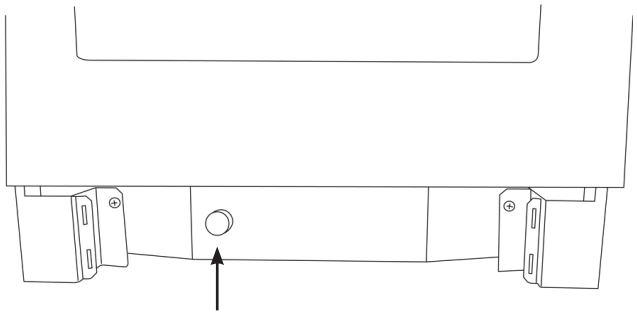

Accès aux commandes

2.22 Pour accéder au thermostat lorsque le panneau frontal est installé, retirer la plaque recouvrant le panneau de commande à la base de l'appareil.

Panneau frontal Futura : Tenir la plaque en verre inférieure couvrant le panneau de commande de chaque côté, puis la soulever de façon à ce qu'elle sorte des fentes de support et la tirer vers l'avant.

Panneau frontal Fusion : Utiliser les trous décoratifs pour soulever la plaque et la libérer des fentes de support et la tirer vers l'avant.

2.23 Le thermostat peut contrôler la température de la pièce entre environ 9 ˚C et 34 ˚C. Le bord du cadran de réglage du thermostat est numéroté de 1 à 9 : 1 représente le réglage de température le plus froid et 9 le plus chaud. Si la température de la pièce est trop élevée, faites tourner le bouton de réglage dans le sens inverse des aiguilles d'une montre. Si la température de la pièce est trop faible, faites tourner le bouton de réglage dans le sens des aiguilles d'une montre.

Disjoncteur de sécurité à relais thermique

Cet appareil est équipé d'un disjoncteur de sécurité à relais thermique qui se déclenche en cas de surchauffe. Si cela se produit:

2.24 Débrancher l'appareil et le laisser refroidir pendant 5 à 10 minutes.

2.25 Vérifier que les entrées et les sorties d'air ne sont pas obstruées et les nettoyer (voir Maintenance, section 3.5).

2.26 Rebrancher l'appareil et le remettre en marche. Le disjoncteur doit s'enclencher et l'appareil fonctionner correctement. Dans le cas contraire :

2.27 Débrancher de nouveau l'appareil et le faire vérifier par un électricien compétent.

3. Maintenance

3.1 **TOUJOURS COUPER L'ALIMENTATION ÉLECTRIQUE PRINCIPALE AVANT D'ENTREPRENDRE LE NETTOYAGE OU L'EXÉCUTION DE LA MAINTENANCE.**

NETTOYAGE

3.2 Ne procéder au nettoyage du cadre externe que lorsqu'il est froid. Ne pas utiliser de nettoyants abrasifs.

3.3 Pour les éléments en fonte peints, les essuyer avec un chiffon humide et les polir à la peau de chamois. Attention : ne pas utiliser de nettoyants abrasifs sur le panneau en verre. Ne pas projeter de liquide directement sur les surfaces de l'appareil.

NETTOYAGE DES ARRIVÉES D'AIR

3.4 Couper l'alimentation électrique principale.

3.5 Nettoyer l'arrivée d'air (devant et dessous) et les grilles de sortie régulièrement à l'aide d'un chiffon doux ou du bec d'un aspirateur.

L'accumulation de poussière réduit l'efficacité du ventilateur et peut provoquer le déclenchement du dispositif d'arrêt d'urgence.

3.6 Maintenir les alentours du poêle propres et libres de peluche, de poussière ou de poils d'animaux.

3.7 En particulier, la poussière, etc. pouvant s'accumuler autour du chauffage sous l'appareil. Prendre particulièrement soin de maintenir cette surface libre de débris régulièrement pour éviter l'accumulation.

Instructions d'installation

Spécifications Techniques

Couvrant les modèles suivants:

Modèle	Modèles N°
Futura Front	201-667
Fusion Front - Graphite	201-549
Fusion Front - Iridium	201-623

Cet appareil possède trois modes de fonctionnement :

—Effet flamme uniquement - avec 4 niveaux de luminosité
—Effet flamme + 1 kW de chauffage
—Effet flamme + 2 kW de chauffage

Une alimentation électrique de 230v, 13A, 50Hz est requise. La consommation électrique maximale est de 2064 watts

CET APPAREIL DOIT ÊTRE RELIÉ À LA TERRE

L'appareil est fourni avec un câble électrique de 1,80 m de long équipé d'une prise de courant contenant un fusible de 13 A. N'utiliser que des fusibles de 13 A avec cet appareil.

Pile de la commande à distance (CR2032)

Cet appareil a été certifié pour une utilisation dans des pays autres que ceux mentionnés. Pour installer cet appareil dans ces pays, il est essentiel d'obtenir une traduction de ces instructions et dans certains cas, il faudra modifier l'appareil. Contacter Gazco pour de plus amples informations.

LISTE DE VÉRIFICATION DU CONDITIONNEMENT

Qté Description	Kit de fixation contenant :-
1 x Logic Electric & Fusion Front or 1 x Logic Electric & Futura Front	1 x Manuel d'instructions 4 x Vis 4 x Rawl plugs 1 x Combiné

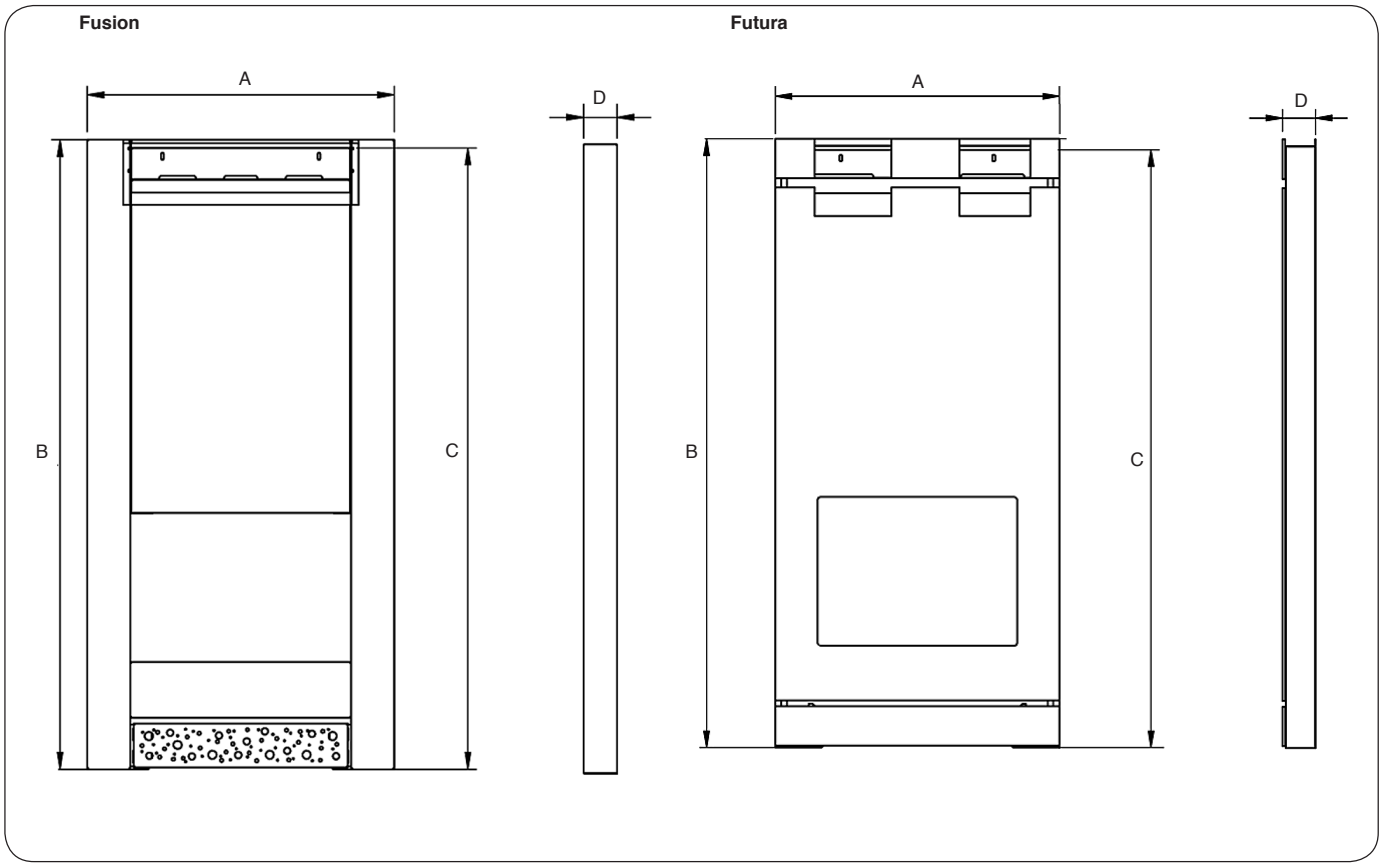

Model	A	B	C (bord supérieur du support mural)	D
Fusion	550	1127	1112	60
Futura	520	1115	1095	61

Instructions d'installation

1. Généralités

1.1 **OUTILS NÉCESSAIRES**

Un tournevis.

1.2 **DÉBALLAGE DE L'APPAREIL**

ATTENTION ! NE PAS utiliser cet appareil si l'un de ses composants a été exposé à l'eau.

Faire appel immédiatement à un technicien de service qualifié pour inspecter et remplacer tout composant du système électrique, le cas échéant.

1.3 Ouvrir l'emballage avec précaution et enlever le polystyrène. Enlever et disposer du sac en plastique.
Conserver les emballages en plastique hors de la portée des enfants.
Soyez responsable lors de la manutention des matériaux d'emballage.

1.4 Avant de disposer de l'emballage, vérifier qu'il ne contient aucun composant ou accessoire.
Au besoin, conserver l'emballage d'origine pour un transport et/ou entreposage futur.

2. Installation de l'appareil

2.1 **Choix de l'emplacement du Logic Électrique**

Votre nouveau Logic Électrique peut être installé pratiquement n'importe où chez vous. Toutefois lors du choix de l'emplacement respecter les instructions générales suivantes.

2.2 Pour les meilleurs résultats possibles, éviter de l'installer directement en plein soleil.

2.3 Si le câble d'alimentation électrique est endommagé, il doit être réparé par le fabricant, l'un de ses centres d'entretien autorisés ou une personne professionnelle.

2.4 L'appareil doit être installé à proximité d'une prise de courant appropriée pour en permettre le branchement. La prise électrique doit être facile d'accès pour permettre le débranchement une fois l'appareil installé.

AVERTISSEMENT ! CONSERVER LES MATÉRIAUX COMBUSTIBLES À AU MOINS 1 M DE DISTANCE DU DEVANT ET DES CÔTÉS DE L'APPAREIL ÉLECTRIQUE.

2.5 Avant de procéder à l'installation, vérifier que les espaces minimums sont bien respectées, Schéma 1.

1

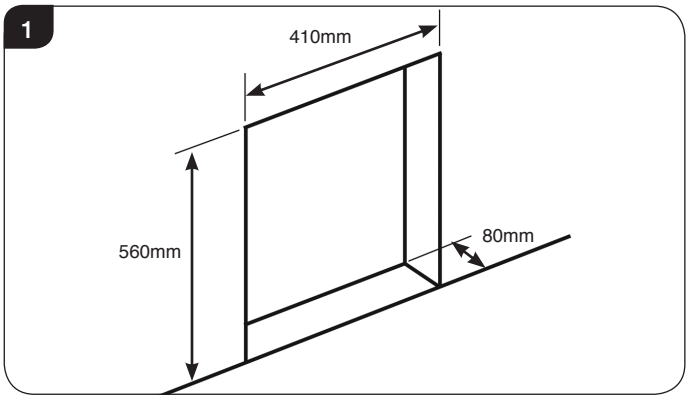

2.6 Positionner l'appareil dans l'ouverture et marquer la position des quatre trous de fixation.

Retirer l'appareil et percer les quatre trous de fixation, puis y insérer les chevilles.

2.7 Insérer l'appareil dans l'ouverture et l'attacher à l'aide des quatre vis murales.

2.8 Installer le panneau frontal - voir Section 3.

3. Préparation des fixations murales - Tous les modèles

Le panneau frontal s'imbrique sur un support mural (fourni). Le support mural doit être centré au-dessus de l'appareil, à la distance recommandée par rapport au foyer ou à la base de l'appareil (si celui-ci est installé au mur).

3.1 Trouver le milieu de l'appareil en mesurant sa largeur et marquer la position.

3.2 Marquer la distance illustrée sur le Schéma 1, à partir du foyer ou de la base de l'appareil, afin de trouver la hauteur correcte du support mural, voir Schéma 2.

2

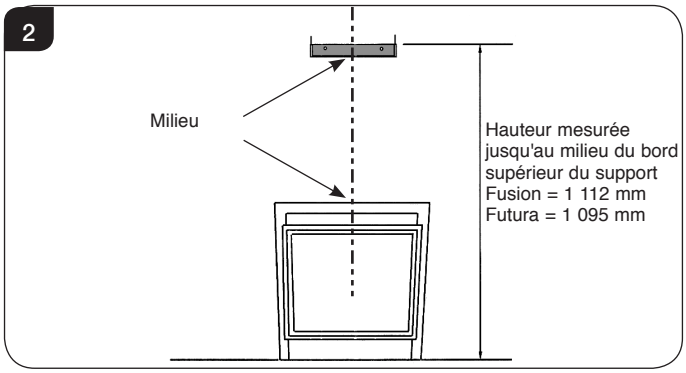

3.3 Le milieu du bord supérieur du support mural doit être aligné avec la marque effectuée en 4.2, voir Schéma 1. Attacher le support mural à l'aide des vis fournies.

3.4 Soulever le panneau frontal et l'imbriquer sur les trois languettes du support, voir Schéma 3.

3

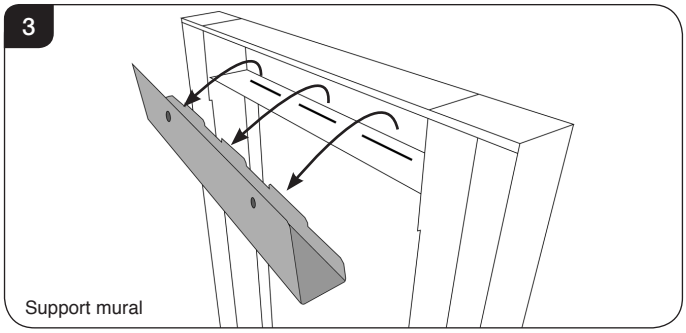

3.5 Centrer le panneau frontal.

Instructions d'installation

3.6 Les fentes du support ne doivent pas être visibles en haut du panneau frontal, voir Schéma 3. Si les fentes sont visibles, retirer le panneau frontal et ajuster la hauteur du support mural, voir Schéma 4.

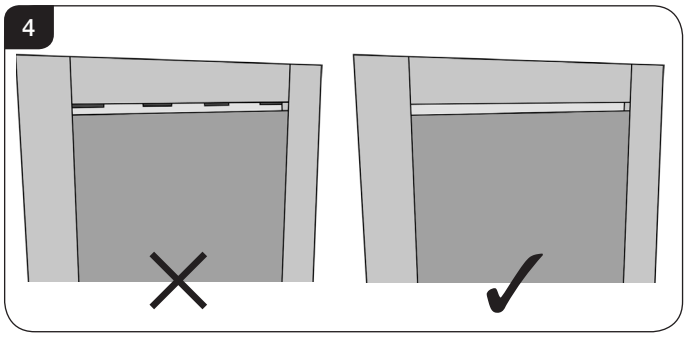

Réinstaller le panneau frontal. Répéter cette opération si nécessaire.

4. Attacher le panneau frontal de l'appareil

4.1 Les commandes sont accessible derrière la plaque inférieure du panneau frontal.
Il y a deux supports de fixation de chaque côté des commandes, voir Schéma 5.

4.2 Retirer la plaque en la retirant des fentes qui la maintiennent en place et en la tirant vers l'avant, voir Schéma 5.

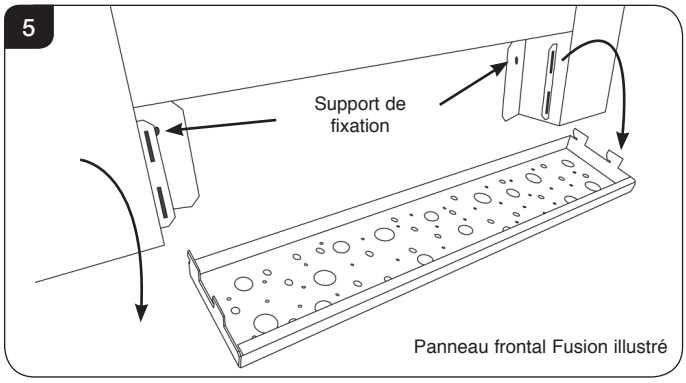

4.3 Attacher le panneau frontal à la base de l'appareil à l'aide des vis fournies pour garantir une fixation rigide, voir Schéma 6.

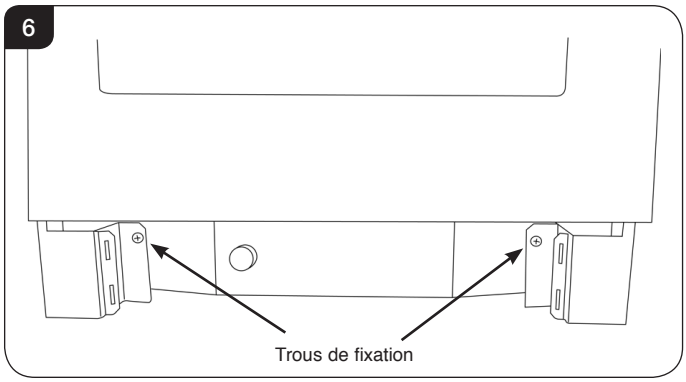

5. Configuration de l'effet combustible Pierre

5.1 S'assurer que le plateau de brûleur est propre et sans débris, voir Schéma 7.

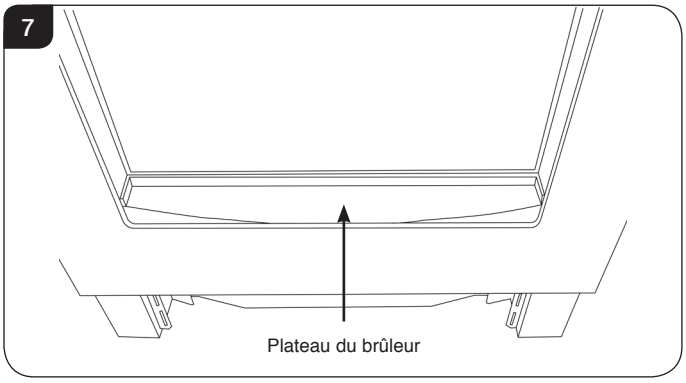

5.2 Remplir le plateau à l'aide des galets combustibles en s'assurant de les aplatir et de les aplanir, voir Schéma 8.

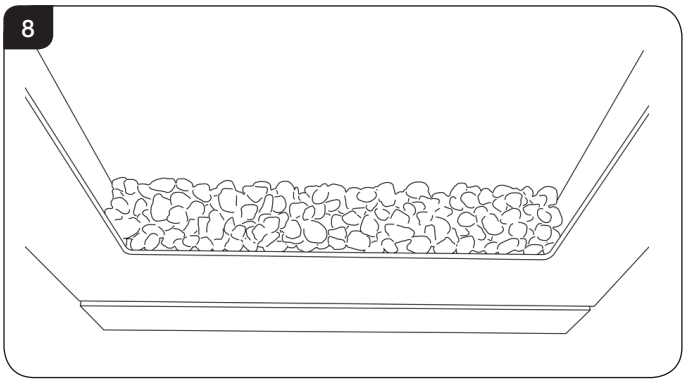

SEULES DES PIÈCES GAZCO DOIVENT ÊTRE UTILISÉES DANS CET APPAREIL.

Instructions d'entretien

1. Recherche des pannes

Aucune illumination des combustibles libres ou éclairage irrégulier:

1.1 Vérifier que le chauffage fonctionne correctement. Si OUI, une ou plusieurs des cartes à DEL doivent être remplacées. Cette opération doit être exécutée par une personne qualifiée (voir Instructions d'entretien).

1.2 NON, remplacer en premier le fusible de 13 A par un fusible dont vous êtes sûr du bon fonctionnement. Si l'appareil refuse toujours de s'allumer, vérifier l'état de la prise électrique en branchant un appareil dont vous êtes sûr du bon fonctionnement. Si ces mesures restent sans effet, faire appel à un électricien compétent afin qu'il vérifie la prise électrique

Illumination sans production de chaleur:

1.3 Le dispositif d'arrêt d'urgence s'est déclenché de manière à éviter la surchauffe de l'appareil. (Se reporter aux Instructions d'utilisation, Chapitre 2). Veiller à ce que l'entrée d'air et les grilles de sortie soient libres de poussière ou autres obstructions.

1.4 La commande du thermostat peut être réglée trop basse. Tourner le bouton dans le sens horaire jusqu'à ce que le chauffage s'enclenche.

Défaut de fonctionnement de la télécommande -

1.5 **Vérifier en premier que les piles électriques sont neuves et installées correctement.**

1.6 Veiller à pointer la télécommande en direction du feu.

2. Raccordement D'un Câble Électrique À Un Connecteur Mâle

Si vous avez besoin de remplacer le connecteur mâle fourni avec cet appareil, suivre les instructions figurant ci-dessous. Les instructions assument que le câble a été coupé.

ATTENTION - LE MAUVAIS RACCORDEMENT DES FILS ÉLECTRIQUES PEUT PROVOQUER DES CHOCS ÉLECTRIQUES OU DÉCLENCHER UN INCENDIE. EN CAS DE DOUTE, CONSULTER UN ÉLECTRICIEN QUALIFIÉ.

Connecteur Britannique

Approprié pour l'usage dans Grande-Bretagne, Chypre, Malte, l'Irlande

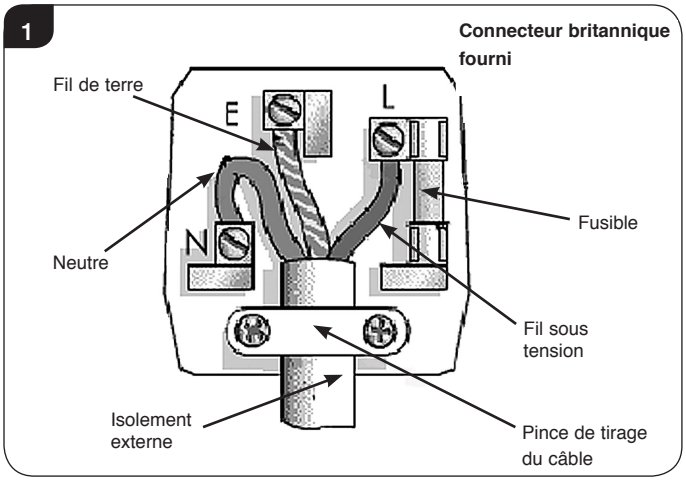

Fil sous tension	Marron	Cosse marquée L / couleur ROUGE
Neutre	Bleu	Cosse marquée N / couleur NOIRE
Fil de terre	Bandes vertes et jaunes	Cosse marquée E / ⏚ / couleur VERTE ou VERTE et JAUNE

THIS APPLIANCE MUST BE EARTHED
CET APPAREIL DOIT ÊTRE RELIÉ À LA TERRE

Connecteur Européen

Approprié pour l'usage en Autriche, Belgique, Bulgarie, République tchèque, Danemark, Estonie, Finlande, France, Grèce, Hongrie, Allemagne, Italie, Lettonie, Lituanie, Luxembourg, Pays-Bas, Pologne, Portugal, Roumanie, Slovaquie, Slovénie, l'Espagne et la Suède

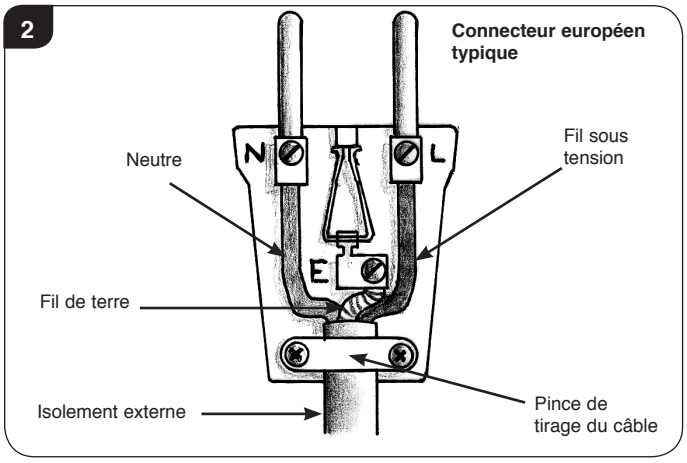

2.1 Jeter le vieux connecteur mâle conformément à la réglementation locale. Vérifier que la nouvelle prise est en bon état.

Instructions d'entretien

2.2 Exposer les fils de couleur sur une longueur de 4 cm, ou suivant le type de connecteur mâle utilisé. Couper les fils de couleur à la bonne longueur de manière à ce qu'ils atteignent correctement la cosse correspondante.

2.3 Veiller à ce que le fil de terre ait plus de mou que les autres fils électriques.

2.4 Dénuder les fils de leur isolement sur environ 1 cm afin d'exposer l'âme métallique de chacun des fils.

2.5 Torsader les brins des fils électriques ensemble.

2.6 Pour raccorder les fils électriques à la cosse correspondante dévisser partiellement les têtes de vis de chacune des cosses.

2.7 Pousser le fil métallique dans le trou se trouvant sous chacune des têtes de vis. Ou, pour certains types de connecteur mâle entortiller le fil métallique autour de chacune des vis.

2.8 Veiller à ce que l'isolement atteigne bien chacune des cosses conformément à l'illustration, et qu'aucun des brins de fils électriques ne soit libre.

2.9 Faire passer le câble électrique dans la pince de tirage de manière à ce qu'elle agrippe le revêtement plastique du câble électrique, puis serrer les vis.

2.10 Se reporter aux spécifications techniques de ces instructions pour connaître la capacité du fusible, puis installer un fusible adéquat dans le connecteur mâle.

2.11 Remettre en place le couvercle du connecteur mâle.

3. Instructions d'entretien

LA MAINTENANCE DE CET APPAREIL NE DOIT ÊTRE EFFECTUÉE QUE PAR UNE PERSONNE QUALIFIÉE.

AVANT D'ENTREPRENDRE TOUS TRAVAUX SUR L'APPAREIL: ÉTEINDRE L'APPAREIL ET L'ISOLER DU SECTEUR EN DÉBRANCHANT L'UNITÉ.

3.1 Attendre au moins 10 minutes jusqu'à ce que l'appareil soit froid.

3.2 **Remplacement de la pile électrique de la télécommande**

La remplacer avec une pile électrique de type CR2032. Vérifier que la pile est installée correctement dans la télécommande.

3.3 **Maintenance des moteurs**

Les moteurs du ventilateur et de l'effet flamme sont prégraissés pour prolonger la durée de vie des roulements et ne nécessitent aucun graissage supplémentaire. Toutefois, il est recommandé de nettoyer à l'aide d'un aspirateur périodiquement l'unité ventilateur/chauffage.

3.4 **Réenclenchement du disjoncteur thermique**

L'appareil est équipé d'un dispositif de sécurité électronique. C'est un dispositif de sécurité qui éteint l'appareil en cas de surchauffe de celui-ci, par ex. lorsqu'il est recouvert.

Si le chauffage s'arrête alors que l'effet flamme continu normalement, cela indique que le dispositif de sécurité est en cours de fonctionnement.

Le dispositif de sécurité ne peut être réenclenché que lorsque l'appareil est froid.
Réenclenchement du dispositif de sécurité :
Éteindre l'appareil (interrupteur manuel On/Off) et le laisser refroidir pendant 10 à 15 minutes.
Dégager toute obstruction de la sortie du ventilateur de chauffage ou de toutes autres parties internes.
Allumer l'appareil et le dispositif de sécurité se réenclenchera. Vérifier que l'appareil fonctionne correctement. Si le dispositif de contrôle se déclenche de nouveau, l'appareil doit être vérifié par un électricien compétent.

4. Dépose du lit de combustible

4.1 Retirer le combustible à effet pierre.

4.2 Retirer le panneau frontal. Les méthodes de fixations sont présentées en détail dans les instructions d'installation dans les sections 3 et 4.

4.3 Le lit de combustible est attaché au panneau inférieur du panneau frontal de l'appareil au moyen de 2 vis, voir Schéma 3.

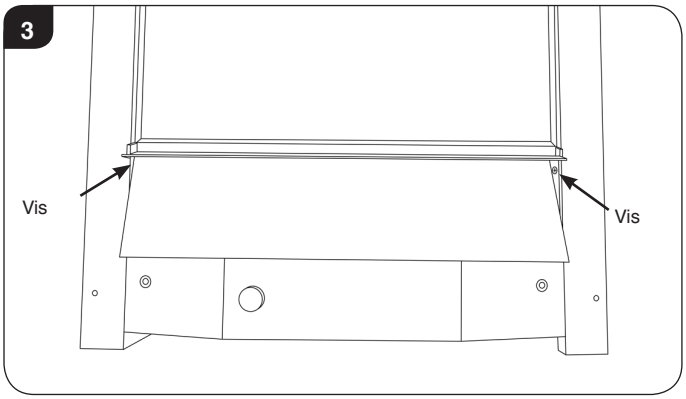

Prendre soin de ne pas endommager l'écran plastique lors du remplacement du lit de combustible.

5. Remplacement de la carte à del de l'effet flamme

5.1 Si un DEL est défectueux, vous remarquerez un défaut ou un manque d'éclairage de l'effet flamme.

5.2 Pour enlever la carte à DEL de l'effet flamme, retirer d'abord le cadre décoratif et l'effet combustible.

5.3 Débrancher tous les câbles de la carte à DEL avant, tout en notant leur orientation.

5.4 La carte est fixée par 2 rivets-poussoir en plastique, voir Schéma 4. À l'aide d'une paire de pinces, faire pression doucement sur la tête des rivets pour dégager la carte.

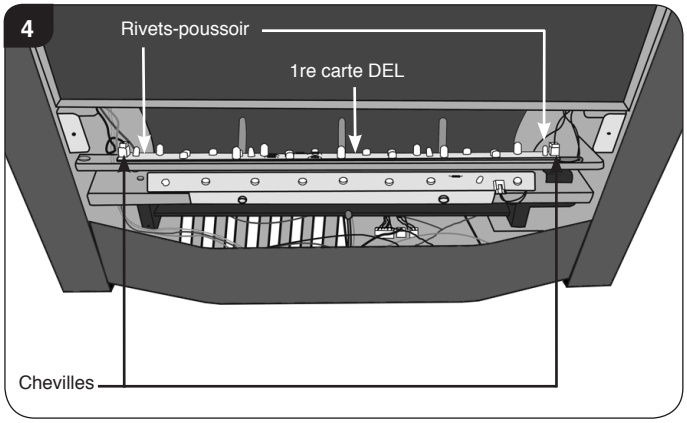

Disposer de la carte dans un centre de recyclage approprié.

5.5 Pour connecter la nouvelle carte à DEL, pousser les rivets dans les trous déjà percés et veiller à ce que tous les câbles soient connectés correctement.

6. Remplacement de la carte à del de l'effet combustible

6.1 La carte à DEL de l'effet combustible est située sous la carte de l'effet flamme, mais elle peut être remplacée individuellement, voir Schéma 5.

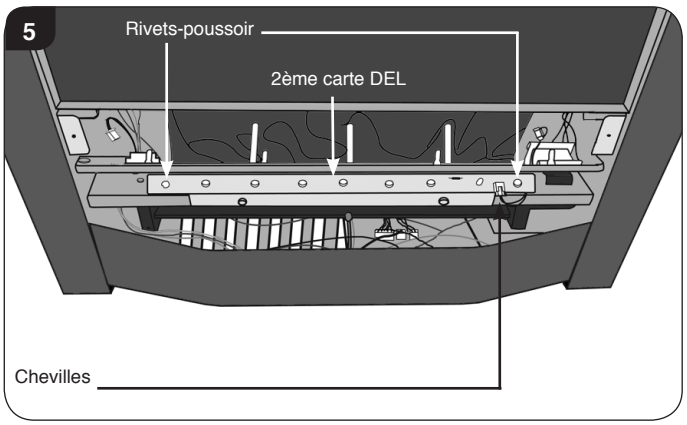

6.2 Débrancher le câble raccordant la carte à DEL de l'effet combustible à la carte à DEL de l'effet flamme, tout en notant son orientation.
Dégager la carte des chevilles et disposer en de manière appropriée.

6.3 Fixer la nouvelle carte et rebrancher le câble.

7. Remplacement du circuit imprimé

7.1 Pour enlever le circuit imprimé, retirer d'abord les cartes à DEL à effet en suivant les instructions des Sections 4 - 6.

7.2 Pour accéder à la carte, vous devez enlever les deux vis de chaque côté de l'appareil et les deux vis à l'arrière, voir Schéma 6.

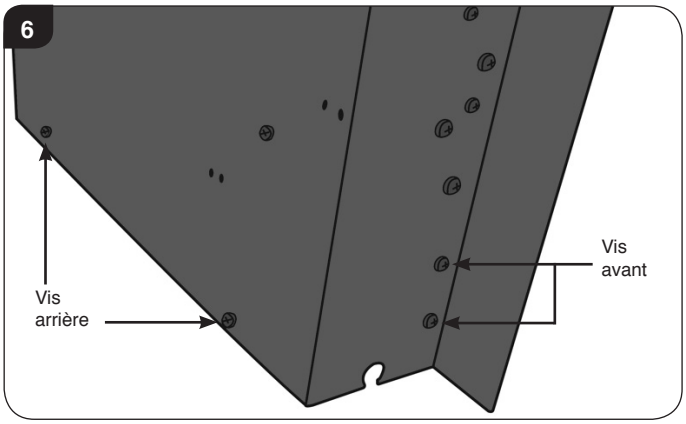

7.3 Il est possible à présent de tirer la base vers l'avant pour accéder au circuit imprimé qui est fixé à l'appareil par 2 rivets-poussoir et 2 vis.

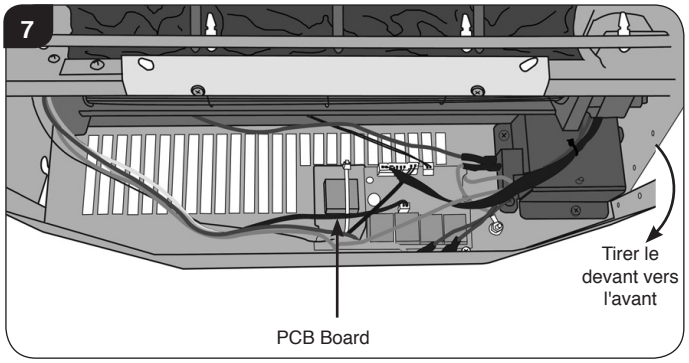

Enlever les vis de fixation de la carte prête à être remise en place.

7.4 Débrancher les DEL de l'ancien circuit imprimé un par un. Brancher les DEL sur le nouveau circuit imprimé au fur et à mesure qu'ils sont débranchés de l'ancien circuit imprimé, pour respecter la bonne orientation.

7.5 La procédure de mise en place du nouveau circuit imprimé est l'inverse de celle-ci.

Instructions d'entretien

8. Enlèvement du grillage

Pour certains aspects de l'entretien, il peut s'avérer nécessaire d'enlever le grillage.

8.1 Tout d'abord, enlever le cadre et le lit de combustible.

8.2 Le grillage est fixé par 2 vis sur le côté de l'appareil juste au-dessus des cartes à DEL à effets.

Il y a en plus deux pattes qui se positionnent dans l'ensemble chauffage, voir Schéma 8.

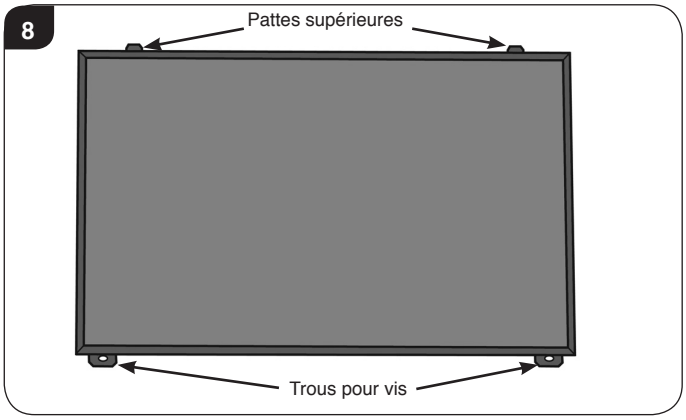

8.3 Pour enlever le grillage de l'appareil, tirer vers le bas et l'avant.

8.4 Pour remettre le grillage en place, positionner les encoches dans les pattes supérieures au bas de l'ensemble chauffage et insérer le grillage, schéma 9.

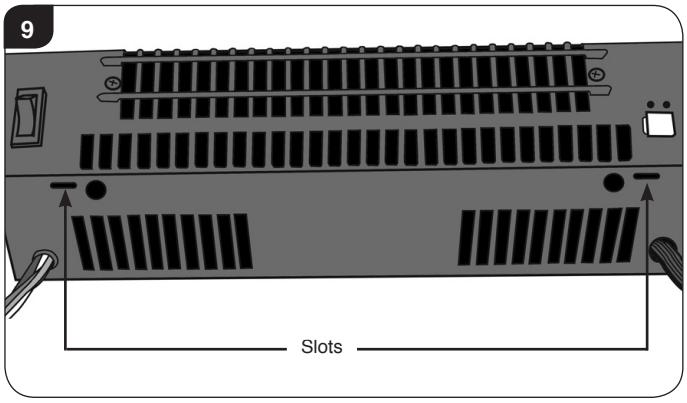

8.5 Fixer le grillage avec les deux vis sur les supports situés au-dessus du lit à combustible, schéma 10.

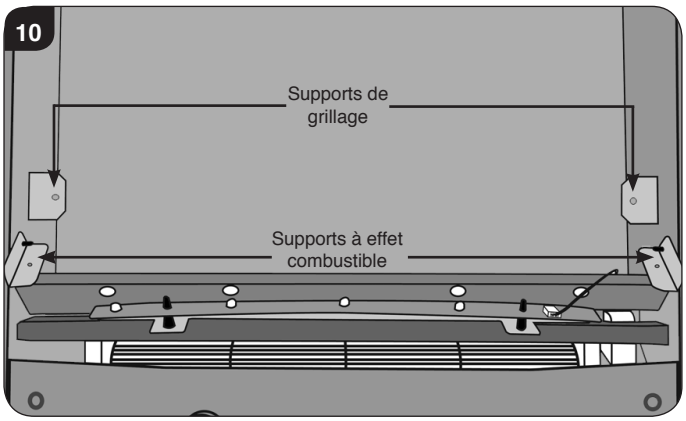

8.6 Remettre en place les supports à effet combustible.

Éviter d'endommager le grillage en plastique lors de son retrait de l'appareil.

9. Remplacement du ventilateur à effets

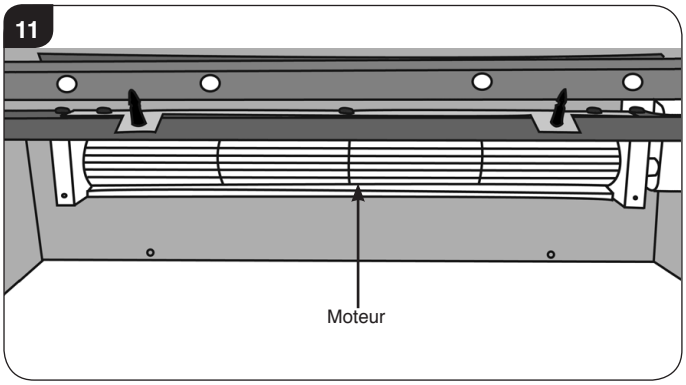

9.1 Le moteur et l'unité à effets sont fixés par quatre vis situées au dos de l'appareil. Il peut s'avérer nécessaire de déplacer l'appareil pour avoir accès à l'arrière. Enlever le lit à combustible et le grillage pour exécuter cette opération.

9.2 Enlever les vis arrière et latérale pour permettre à la base d'être tirée vers l'avant. Voir Section 7 - Remplacement du circuit imprimé.

9.3 Enlever les quatre vis qui maintiennent le ventilateur à l'appareil. Elles sont situées derrière les cartes à DEL. Schéma 12.
Remarque : il est possible de remettre l'unité en place sans avoir à enlever les cartes à DEL.

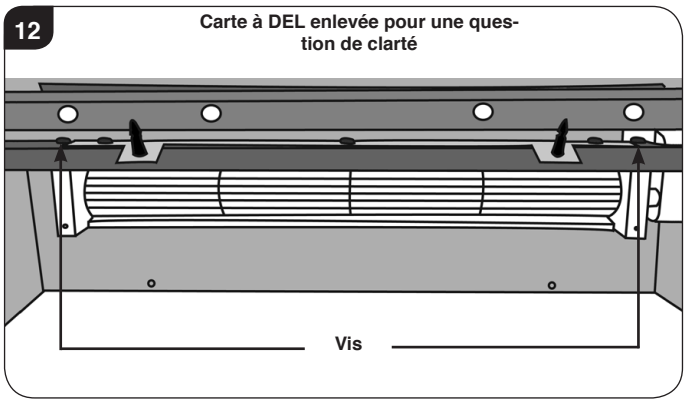

9.4 Débrancher les deux câbles attachés à l'unité (1 rouge, 1 bleu), puis dégager avec précaution le câble d'alimentation électrique principal de l'encoche à la base de l'appareil.

9.5 Il est possible à présent d'enlever le moteur et l'unité à effets et de les remplacer en une seule unité.

9.6 Remonter dans l'ordre inverse. Ne pas oublier de remettre le câble d'alimentation principal (protégé par un passe-fil) dans l'encoche à la base de l'appareil lors du branchement du moteur et de vérifier que tous les câbles sont branchés correctement.

10. Liste des principales pièces de Rechange

Description des pièces	N° pièce
Carte à DEL à effet combustible	EL0511
Circuit imprimé	EL0512
Pile	EL0492
Carte à DEL à effet flamme	EL0513
Télécommande	EL0491
Ventilateur à effet flamme	EL0515
Lit de combustible à effet	GZ10805
Graviers en granit blanc	CE1283

Gazco Limited, Osprey Road, Sowton Industrial Estate, Exeter, Devon, England EX2 7JG
Technical Customer Services (01392) 261950 Fax: (01392) 261951
E-mail: technicalservices@gazco.com

A member of the Stovax Group
Translated from English Issue 2

PR1768FR